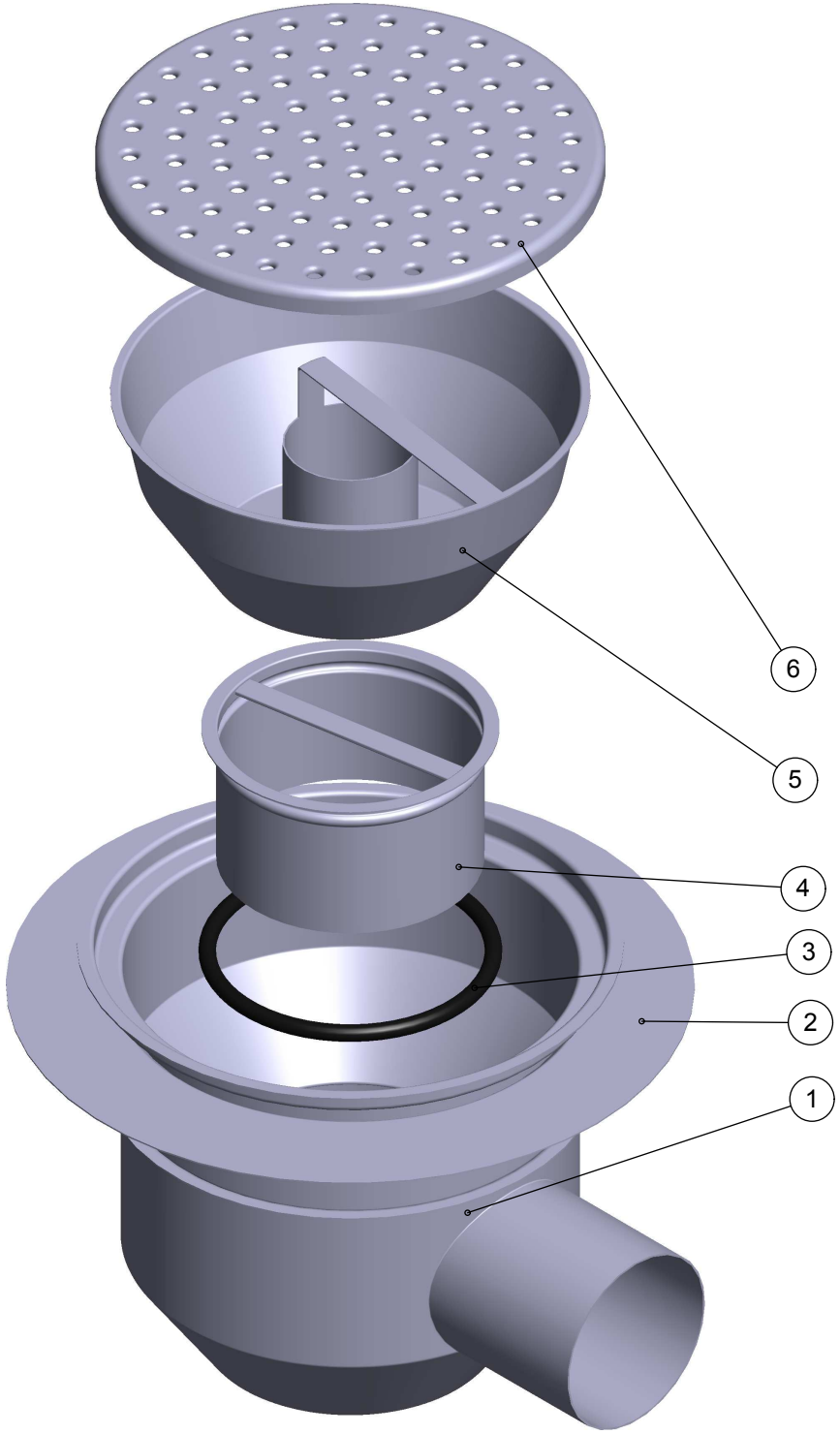

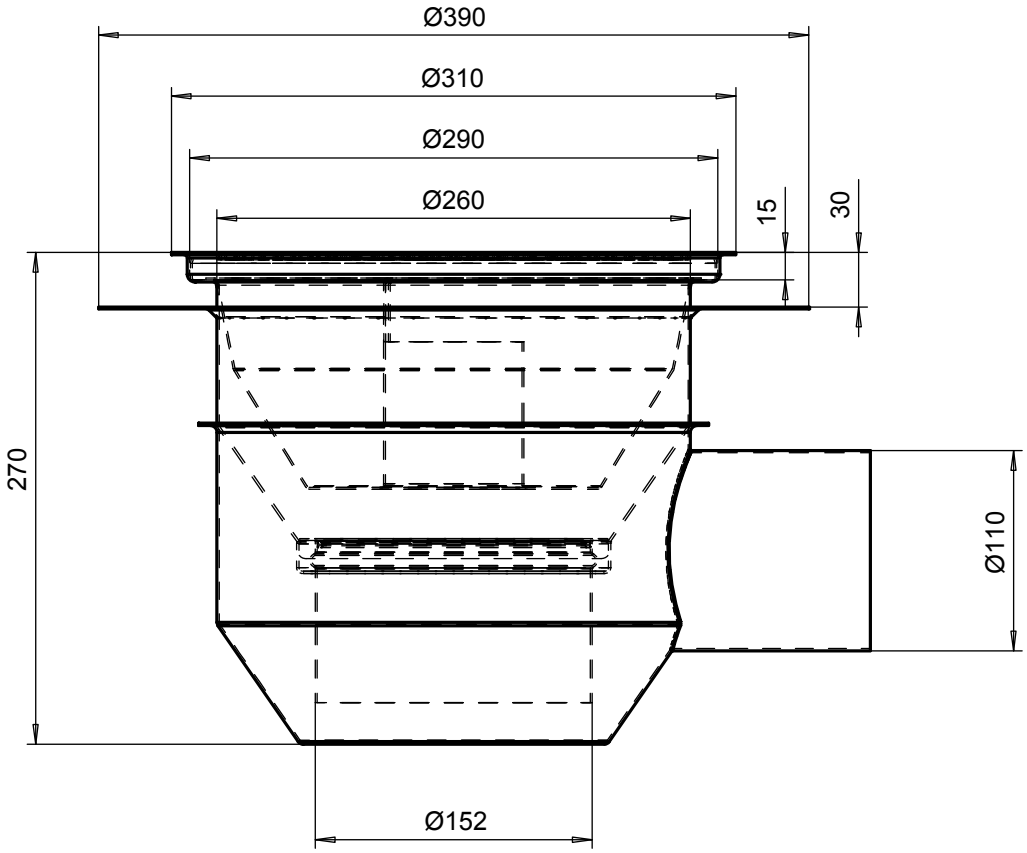

Osa	Piirustusnumero Tavaratunnus	Osan tai kokoonpanoryhmän kuvaus	Standardi tai luettelo	Muoto, malli Lajimerkki	Määrä	Laatu	Kpl
6	2MM-KANSI						1
5	SAKKA-ASTIA						1
4	VESILUKKO						1
3	VL-TIIVISTE						1
2	VE-LEVY						1
1	RUNKO						1

Yleistoleranssit	Mittakaava 1:5 (1:3.0)	Tuote PÖK110V-IRVL-R-M	LVI-numerot RST: 3303109 HST: 3303111
Massa kg		Liittyy	
		Projekti	
Suunn 2009-09-23 TMAD		Vemta Oy	Ent. / Uusi
Tark.			
Hyv.			