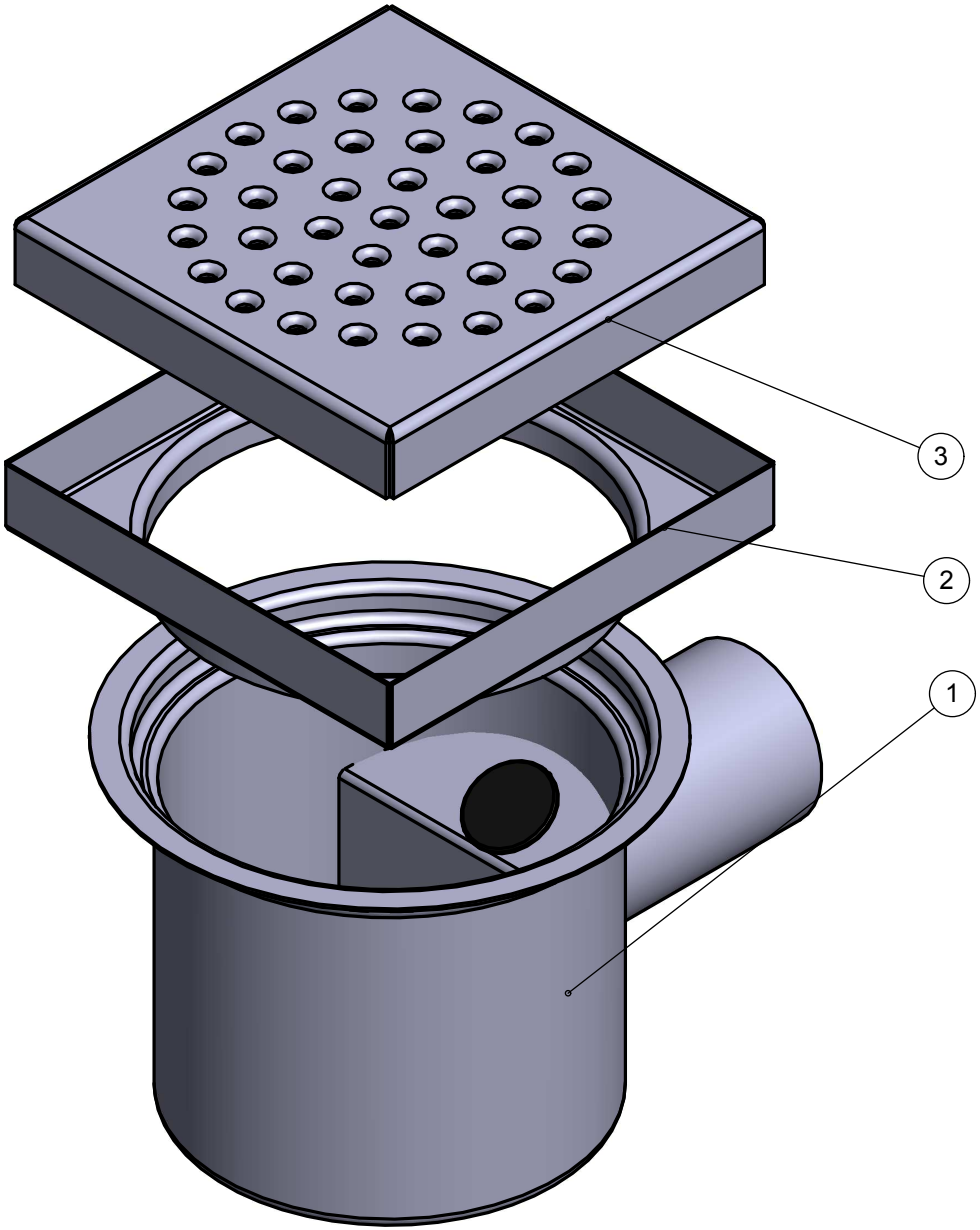

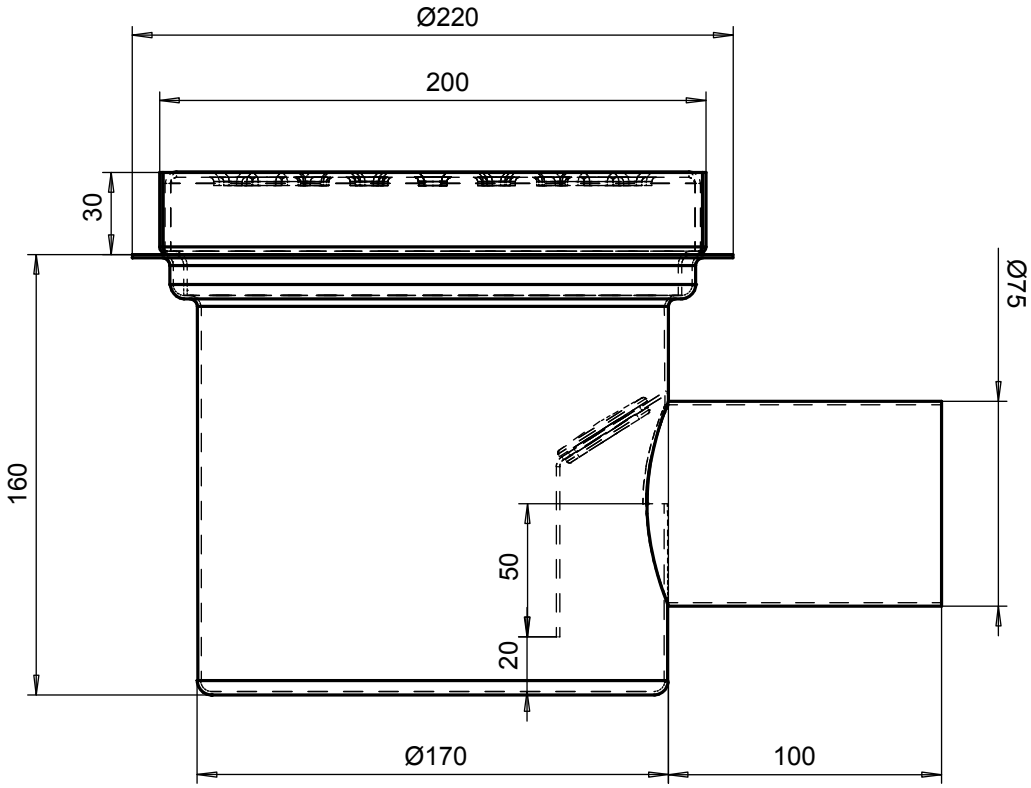

3	2MM-MB-KANSI						1
2	LAATTAKEHÄ-MB						1
1	RUNKO						1
Osa	Piirustusnumero Tavaratunnus	Osan tai kokoonpanoryhmän kuvaus	Standardi tai luettelo	Muoto, malli Lajimerkki	Määrä	Laatu	Kpl

Yleistoleranssit	Mittakaava	Tuote LK75V-KVL-MB	LVI-numerot RST: 3305412 HST: 3305414
Massa kg	1:2	Liittyy Projekti	
Suunn 2009-12-17 TMAD		Vemta Oy	Ent. / Uusi
Tark.			
Hyv.			