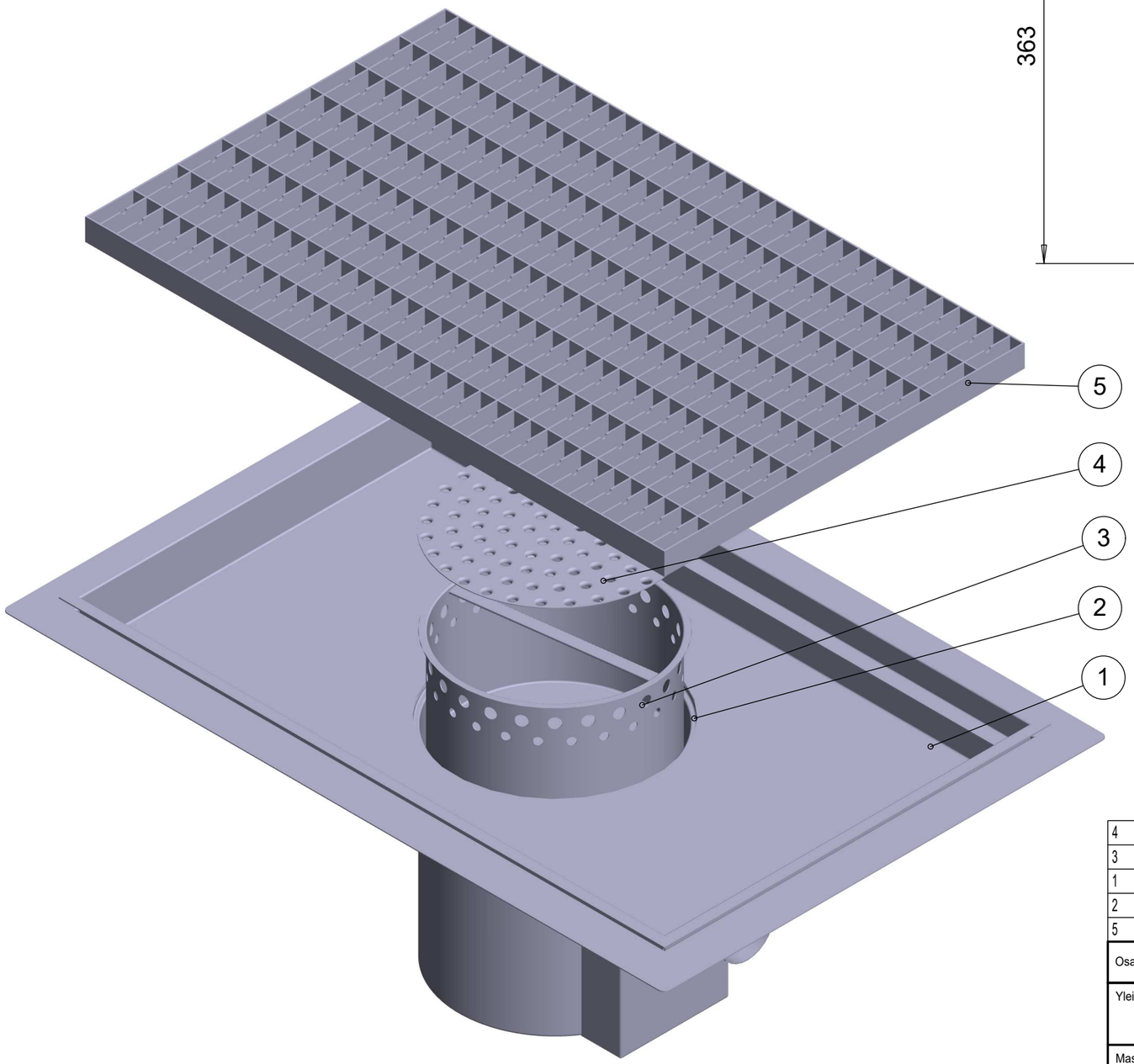

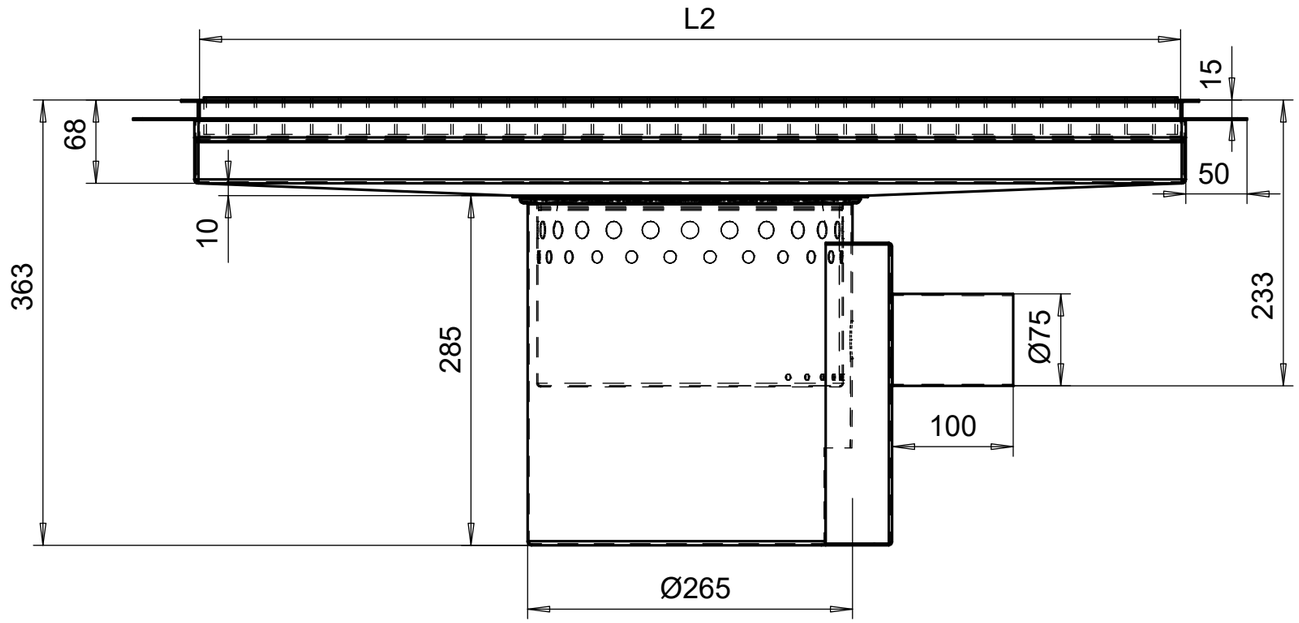

4	PÖK-ALLASKANSI						1
3	PÖK-SAKKA-ASTIA						1
1	ALLAS						1
2	PÖNTTÖKAIVO						1
5	RUUTURITILÄ						1
Osa	Piirustusnumero Tavaratunnus	Osan tai kokoonpanoryhmän kuvaus	Standardi tai luettelo	Muoto, malli Lajimerkki	Määrä	Laatu	Kpl

Yleistoleranssit	Mittakaava	Tuote LA-L-PÖK75V-SV	
	1:5	Liittyy	
Massa kg		Projekti	
Suunn 2010-02-11 TMAD		Vemta Oy	Ent. / Uusi
Tark.			
Hyv.			