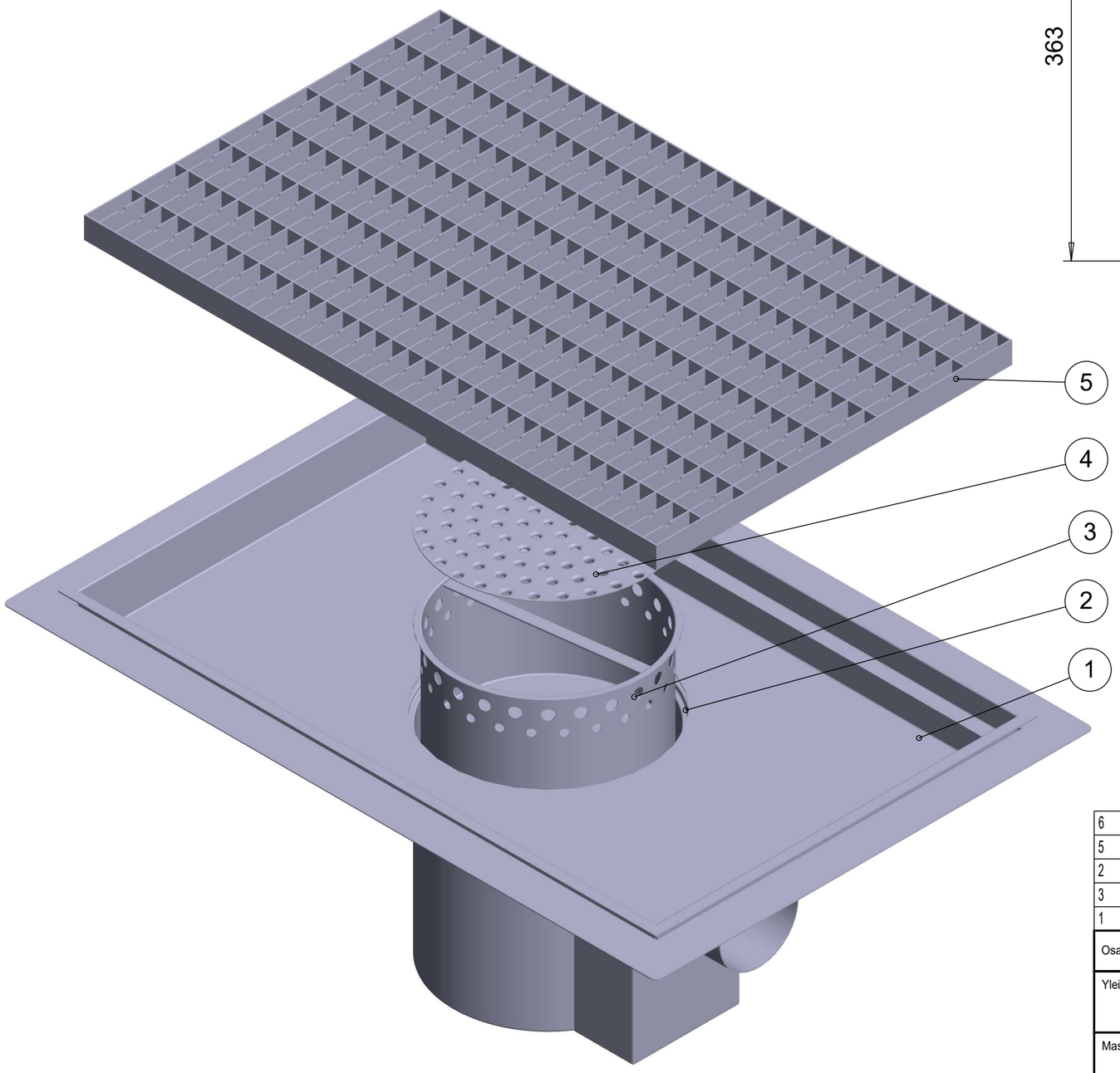


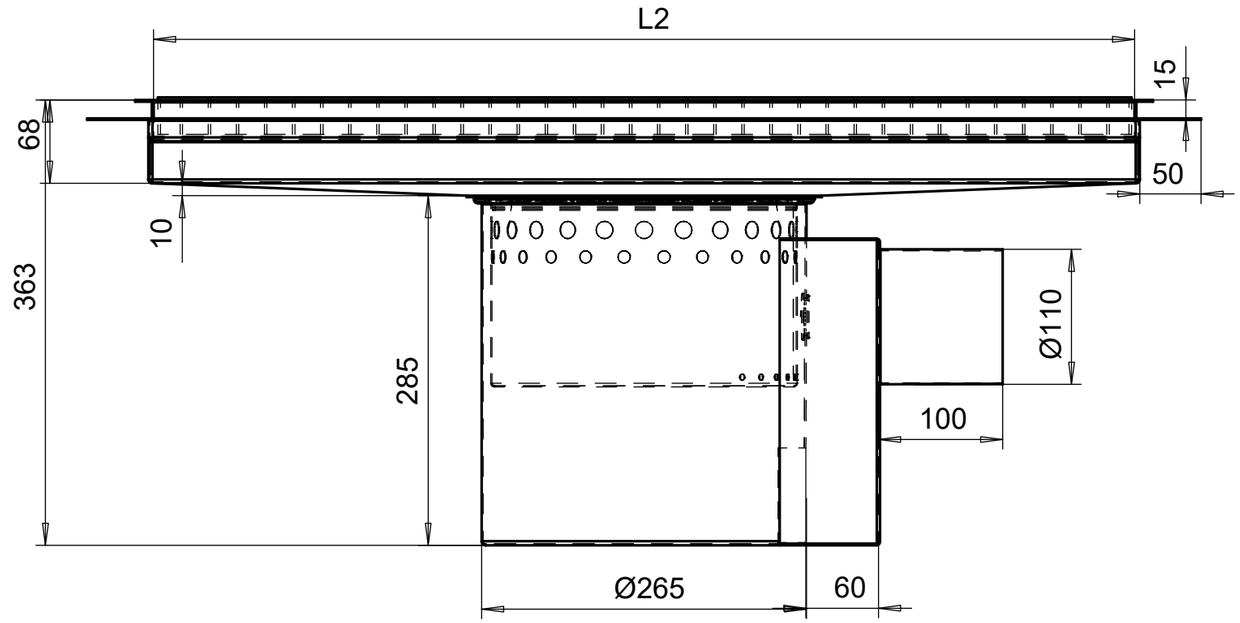


| | | | | | | | |
|---|---|---|---|---|---|---|---|
| 6 | PÖK-ALLASKANSI | | | | | | 1 |
| 5 | PÖK-SAKKA-ASTIA | | | | | | 1 |
| 2 | PÖNTTÖKAIVO | | | | | | 1 |
| 3 | RUUTU | | | | | | 1 |
| 1 | ALLAS | | | | | | 1 |
| Osa | Piirustusnumero<br>Tavaratunnus | Osan tai kokoonpanoryhmän<br>kuvaus | Standardi<br>tai luettelo | Muoto, malli<br>Lajimerkki | Määrä | Laatu | Kpl |

| | | | |
|---|---|---|---|
| Yleistoleranssit | Mittakaava | Tuote LA-L-PÖK110V-SV | |
| Massa kg | 1:5 | Liittyy | |
| | | Projekti | |
| Suunn 2010-02-11 TMAD | | Vemta Oy | Ent. / Uusi |
| Tark. | | | |
| Hyv. | | | |