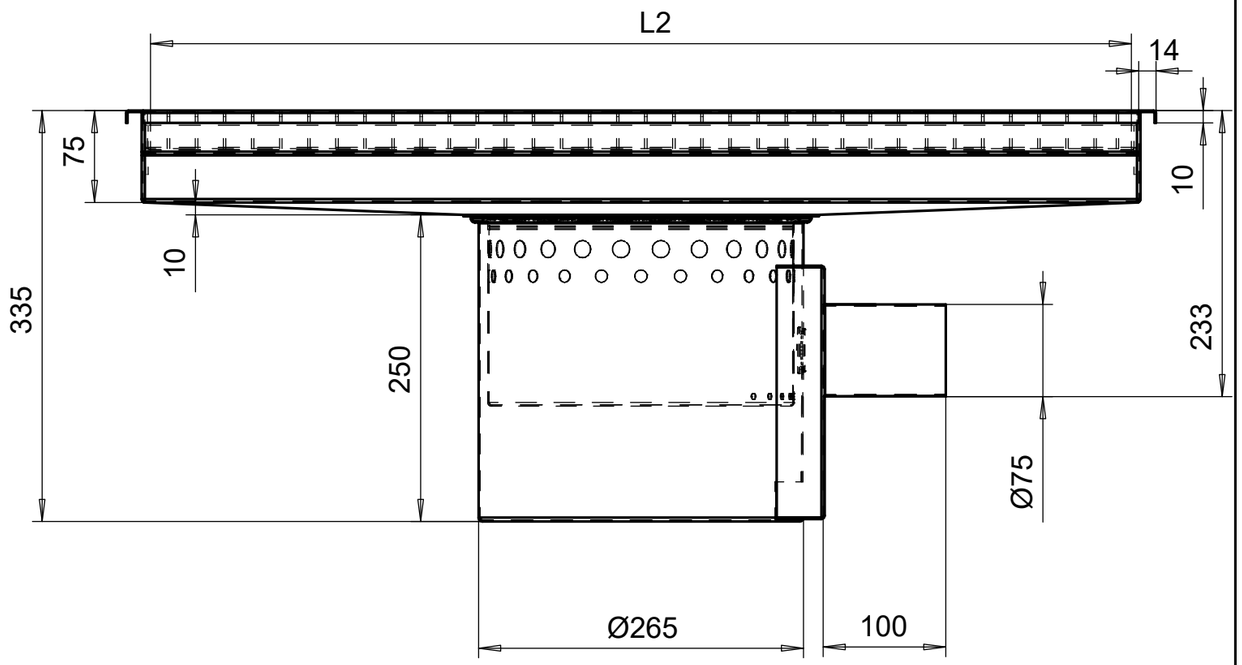

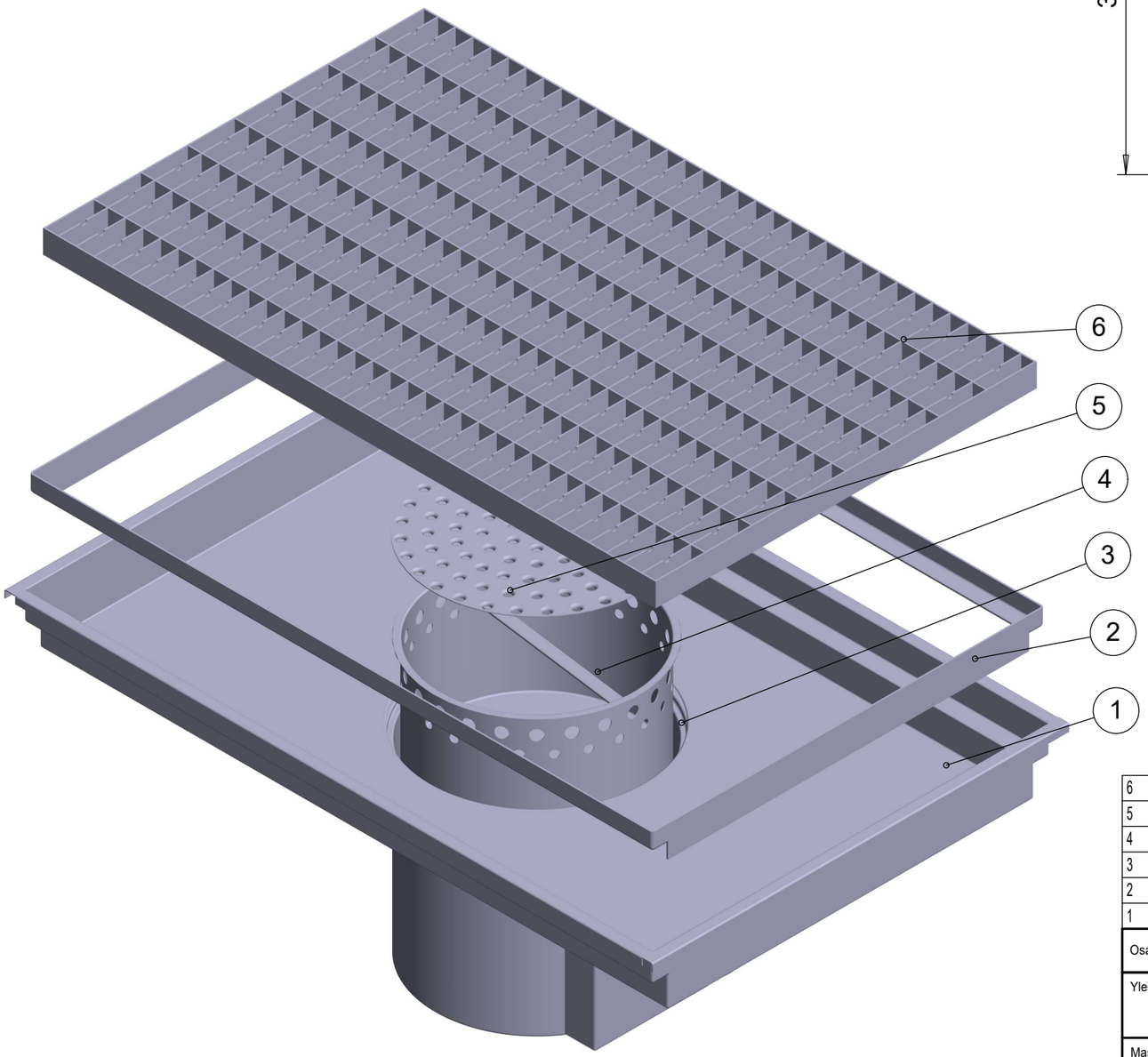

6	RUUTU-RITILÄ						1
5	ALLAS-KANSI						1
4	SAKKA-ASTIA						1
3	PÖK75V						1
2	LUKITUSKEHÄ						1
1	ALLAS						1
Osa	Piirustusnumero Tavaratunnus	Osan tai kokoonpanoryhmän kuvaus	Standardi tai luettelo	Muoto, malli Lajimerkki	Määrä	Laatu	Kpl

Yleistoleranssit	Mittakaava	Tuote LA-MU-PÖK75V	
	1:5	Liittyy	
Massa kg		Projekti	
Suunn 2010-02-11 TMAD		Vemta Oy	Ent. / Uusi
Tark.			LA-R-MU-PÖK75V
Hyv.			