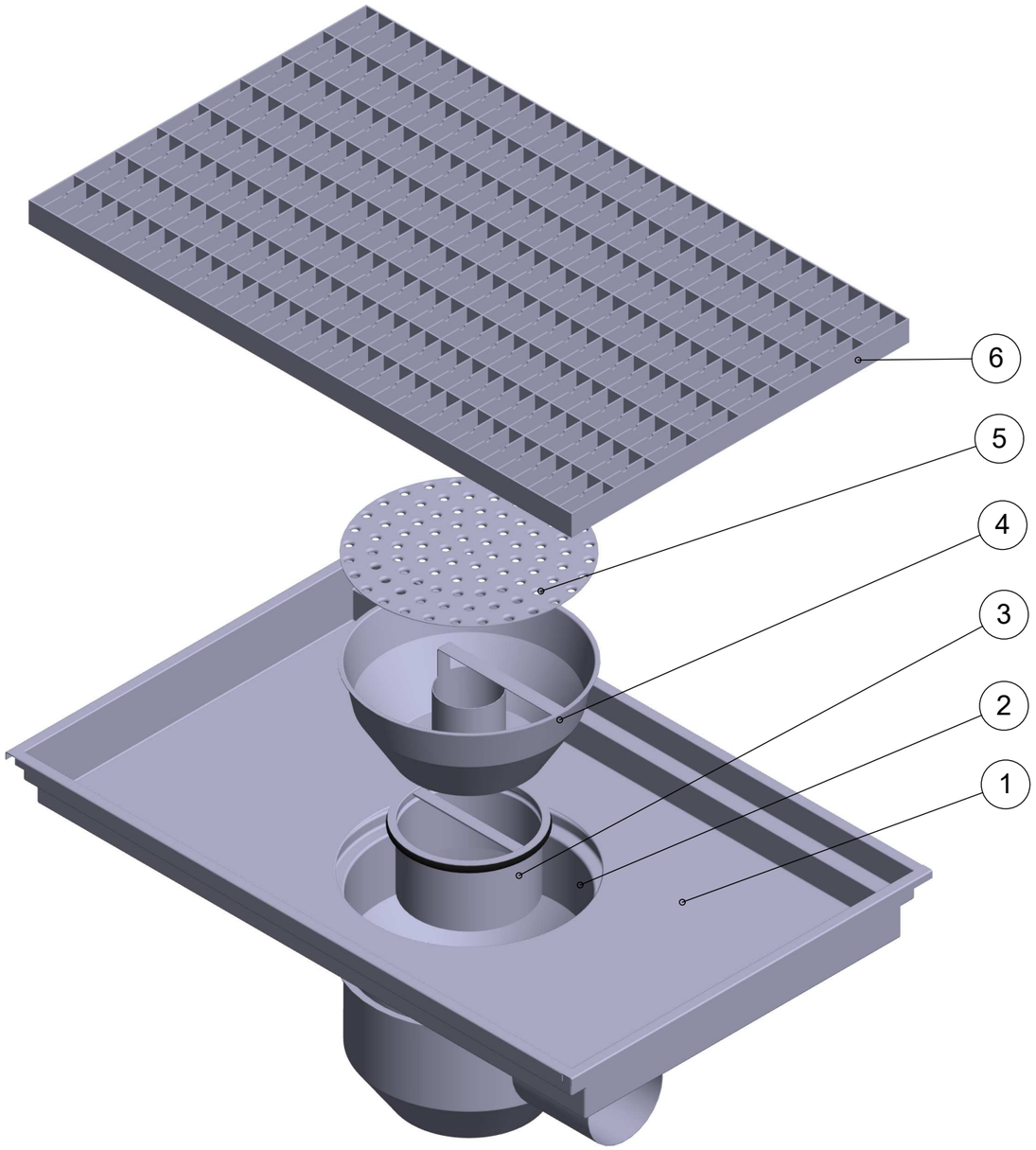

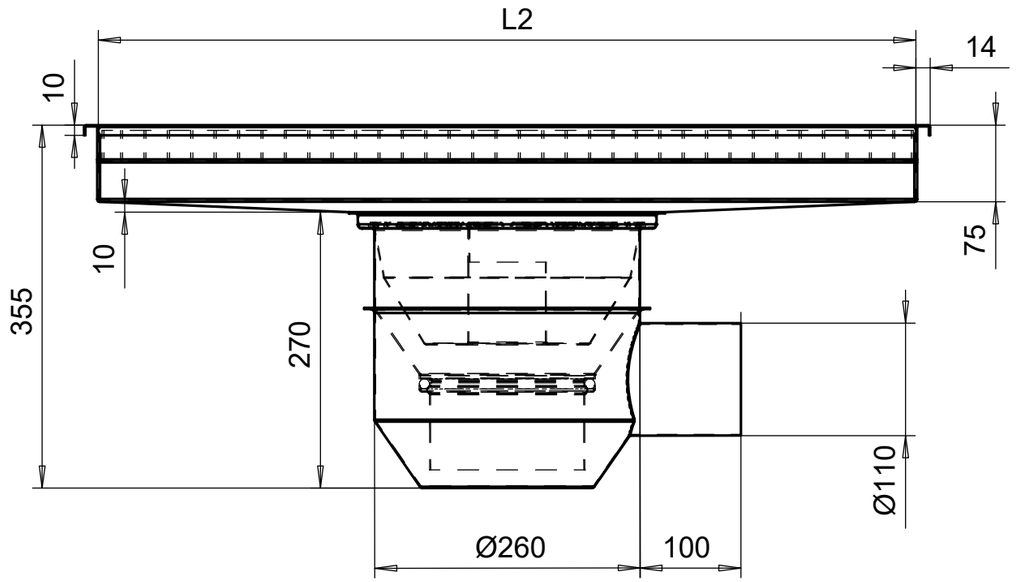

Osa	Piirustusnumero Tavaratunnus	Osan tai kokoonpanoryhmän kuvaus	Standardi tai luettelo	Muoto, malli Lajimerkki	Määrä	Laatu	Kpl
6	RUUTURITILÄ						1
5	ALLASKANSI						1
4	SAKKA-ASTIA						1
3	VESILUKKO						1
2	PÖK110V-IRVL						1
1	ALLAS						1

Yleistoleranssit	Mittakaava 1:6	Tuote LA-PÖK110V-IRVL	LVI-numerot RST: 3314721 HST: 3314722
Massa kg		Liittyy	
		Projekti	
Suunn 2009-11-02 TMAD		Vemta Oy	Ent. / Uusi
Tark.			LA-B-PÖ110V-IRVL
Hyv.			