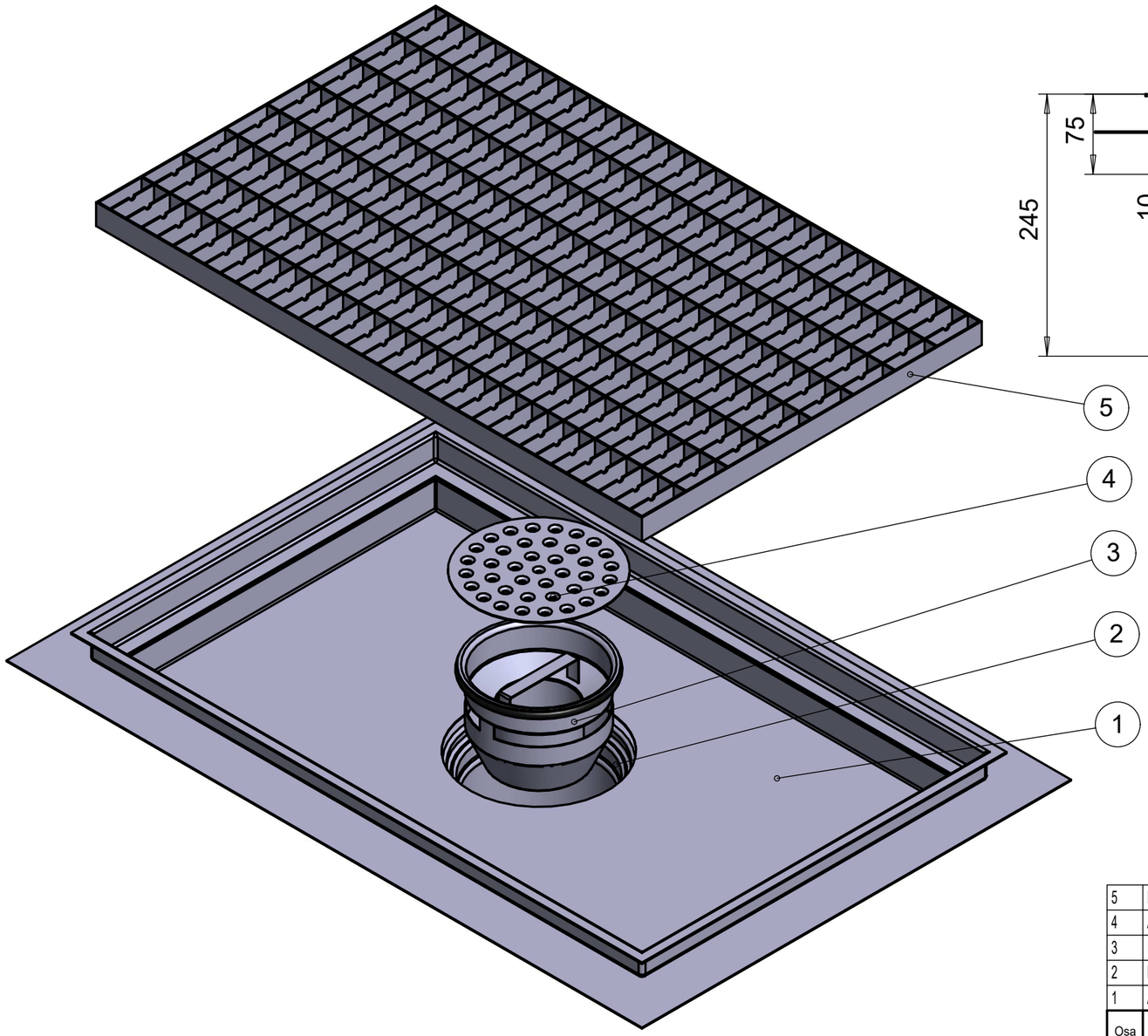

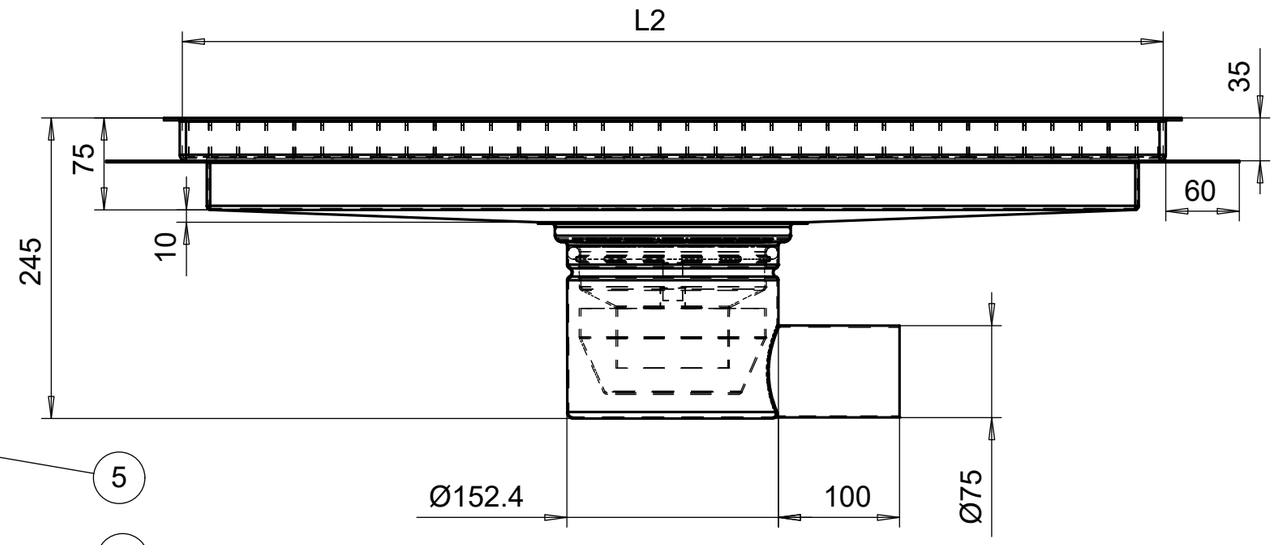

Osa	Piirustusnumero Tavaratunnus	Osan tai kokoonpanoryhmän kuvaus	Standardi tai luettelo	Muoto, malli Lajimerkki	Määrä	Laatu	Kpl
5	RUUTU-RITILÄ						1
4	ALLAS-KANSI						1
3	IRVL						1
2	LK75V						1
1	ALLAS						1

Yleistoleranssit

Massa kg

Mittakaava 1:5

Tuote LK-M-LK75V-IRVL

Liittyy

Projekti

Suunn 2009-12-07 TMAD

Tark.

Hyv.

Vemta Oy

Ent.

Uusi