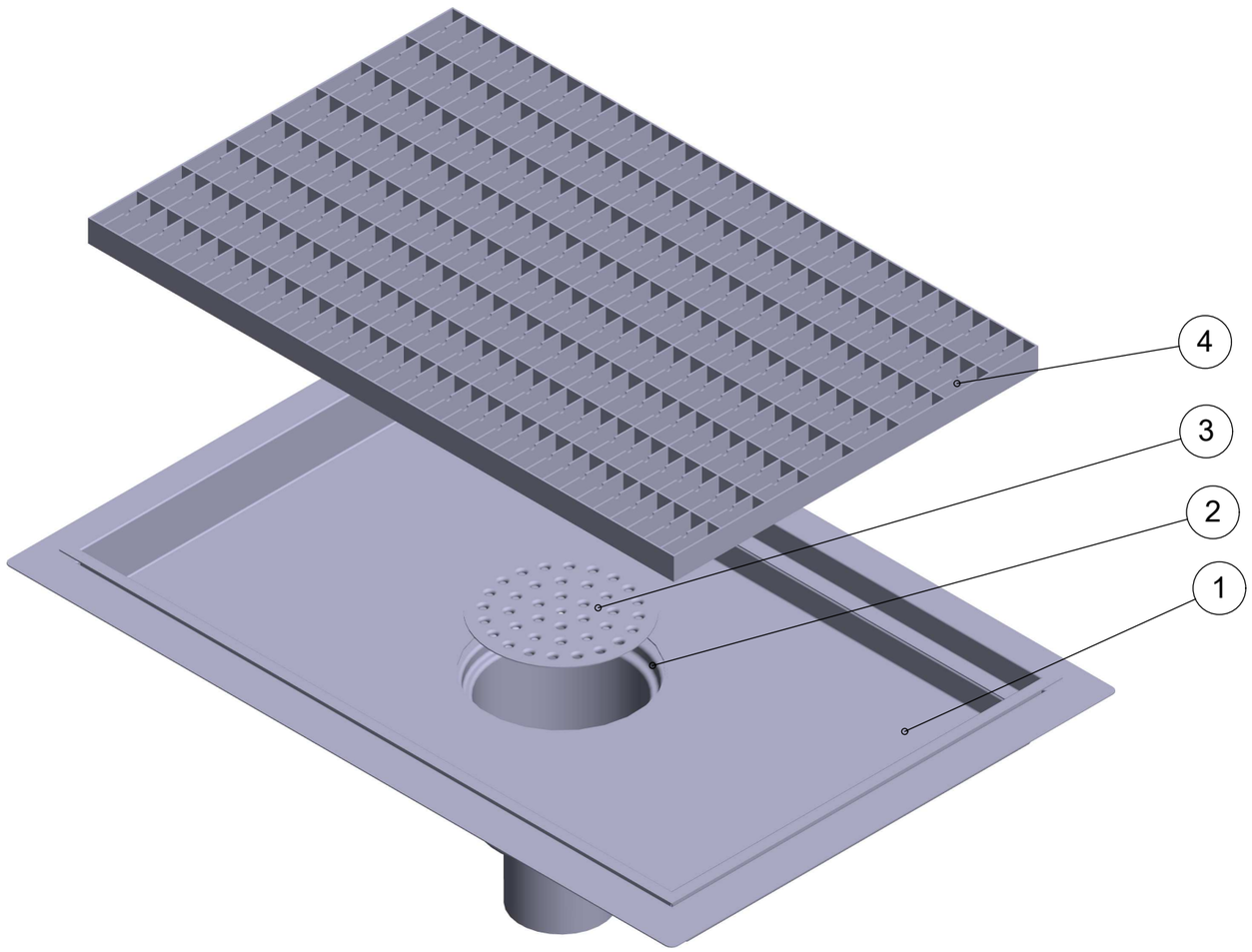

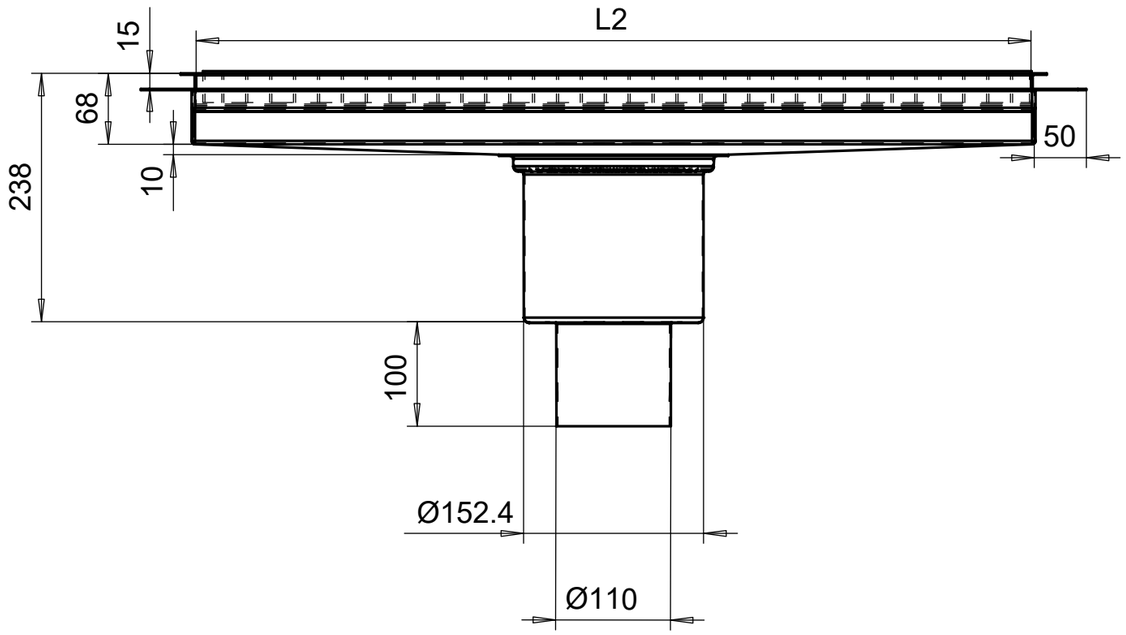

2	KK110P-RUNKO						1
3	LK-ALLASKANSI						1
1	LA-LK-R-L						1
4	500x800-RUUTU						1
Osa	Piirustusnumero Tavaratunnus	Osan tai kokoonpanoryhmän kuvaus	Standardi tai luettelo	Muoto, malli Lajimerkki	Määrä	Laatu	Kpl

Yleistoleranssit	Mittakaava	Tuote LA-L-KK110P	
Massa kg	1:5 (1:6.0)	Liittyy	
		Projekti	
Suunn 2009-12-02 TMAD		Vemta Oy	Ent. / Uusi
Tark.			LA-R-L-KK110P
Hyv.			