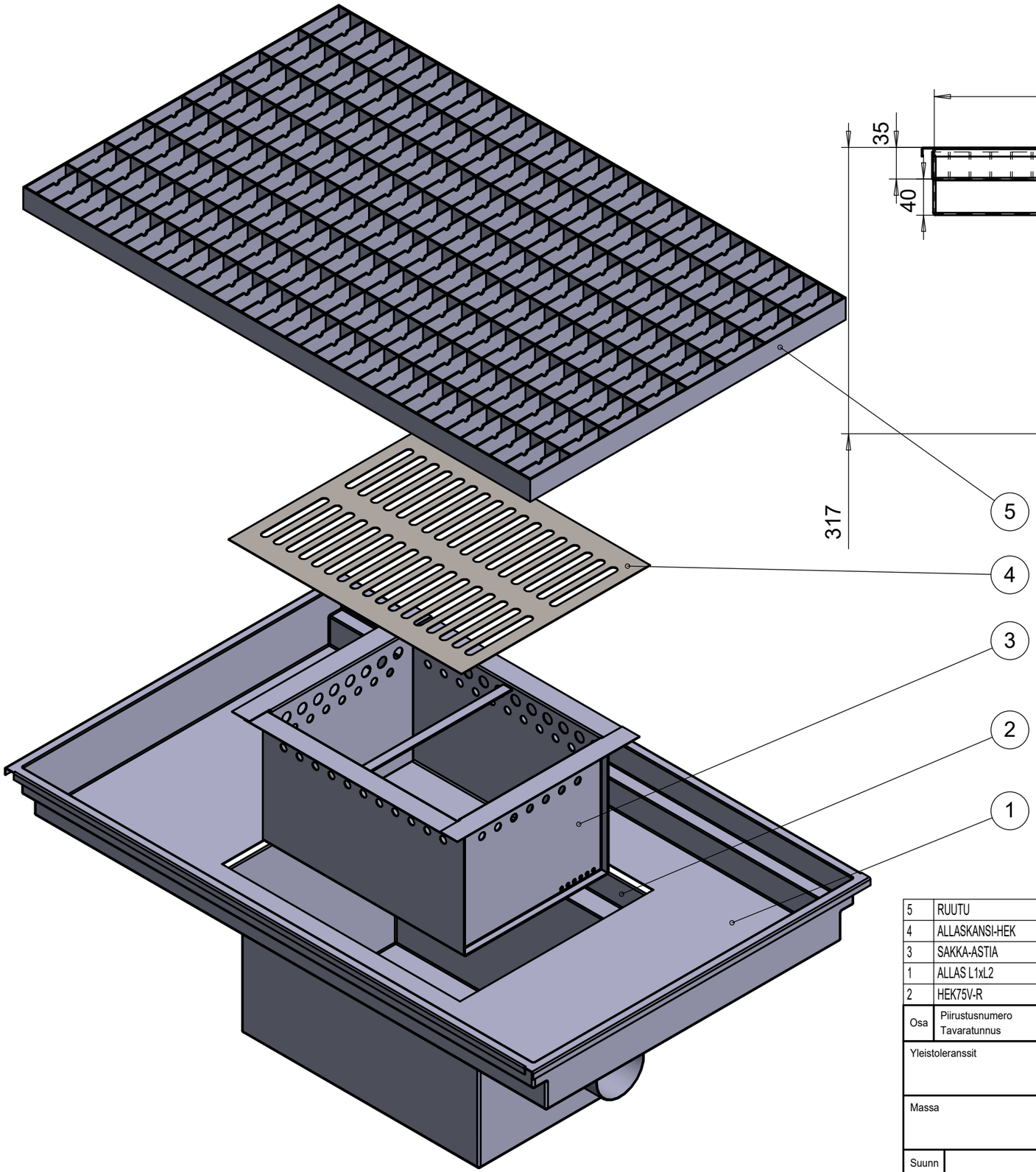

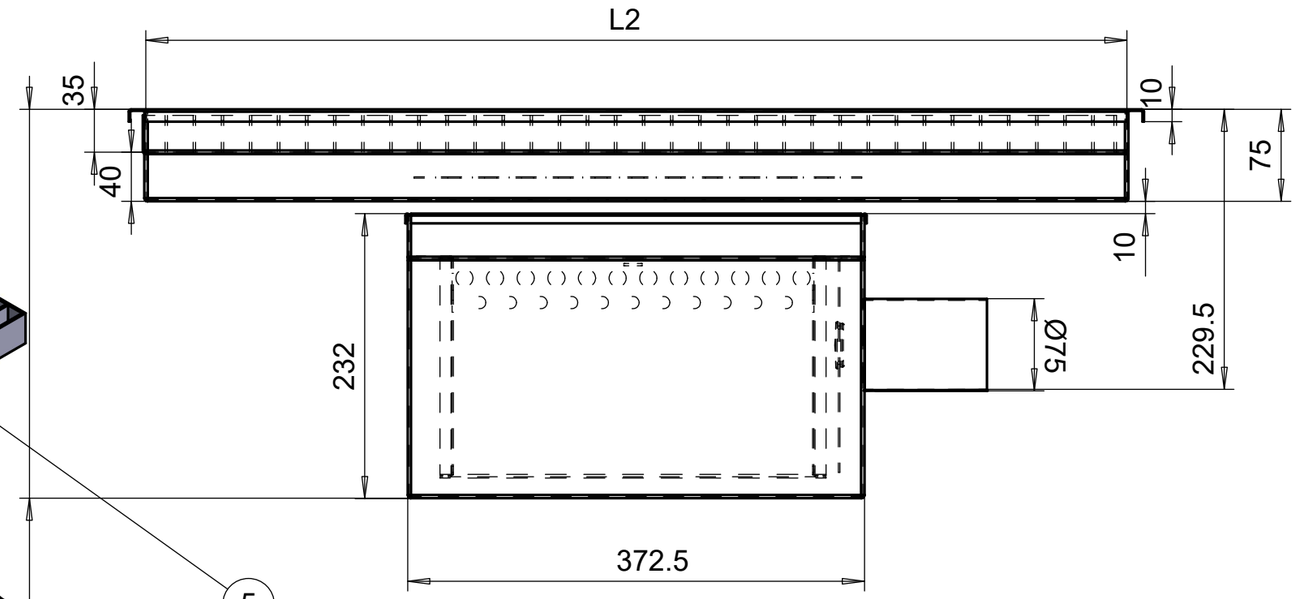

Osa	Piirustusnumero Tavaratunnus	Osan tai kokoonpanoryhmän kuvaus	Standardi tai luettelo	Muoto, malli Lajimerkki	Määrä	Laatu	Kpl
5	RUUTU						1
4	ALLASKANSI-HEK						1
3	SAKKA-ASTIA						
1	ALLAS L1xL2						1
2	HEK75V-R						1

Yleistoleranssit	Mittakaava 1:5	Tuote LA-R-MB-HEK75V	
Massa kg		Liittyy	
		Projekti	
Suunn		Vemta Oy www.vemta.fi Puh. 0424 7261	Ent. / Uusi
Tark.			LA-R-MB-HEK75V
Hyv.			

Merkki	Muutos	Pvm	Muutt.	Hyv