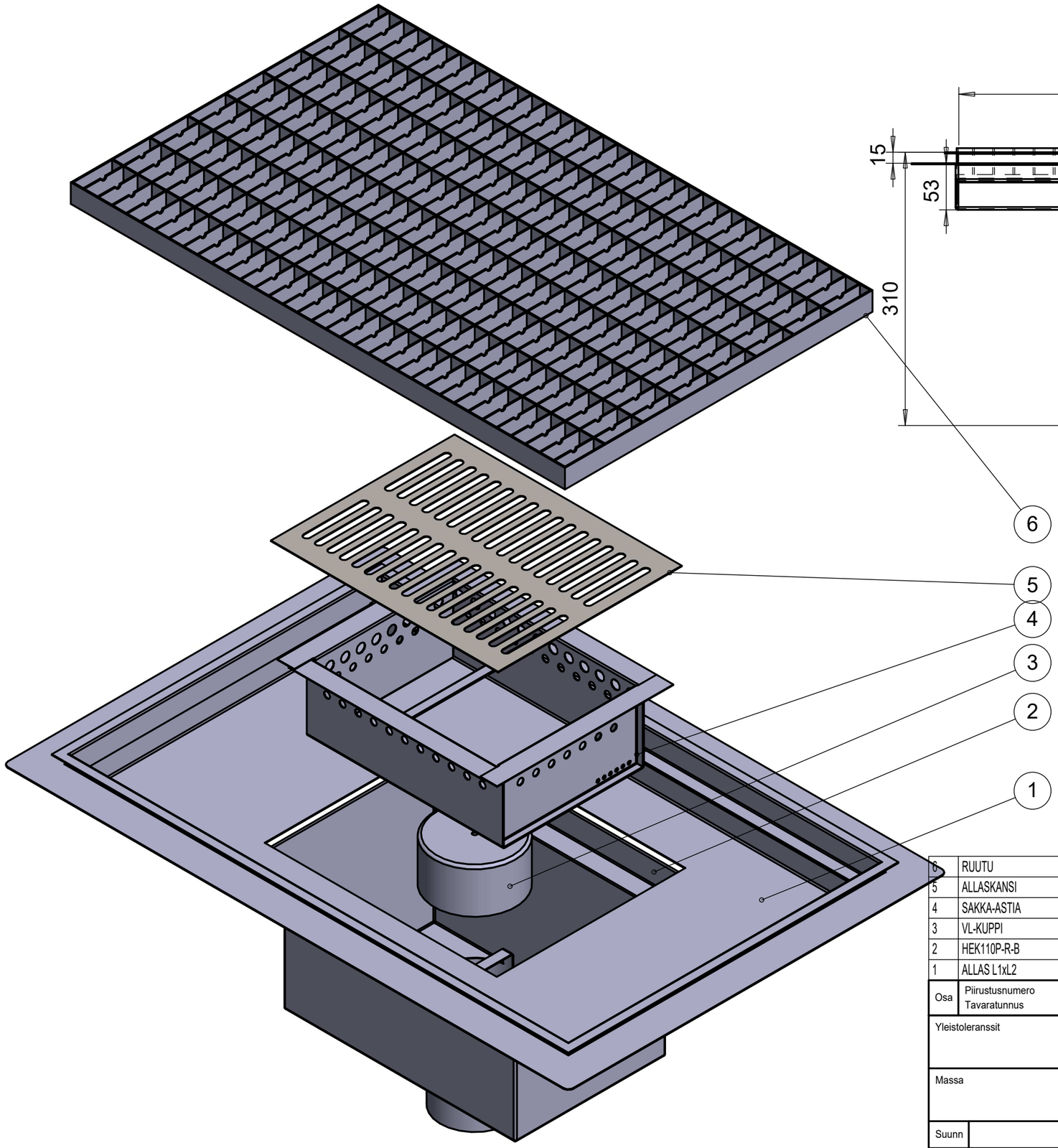

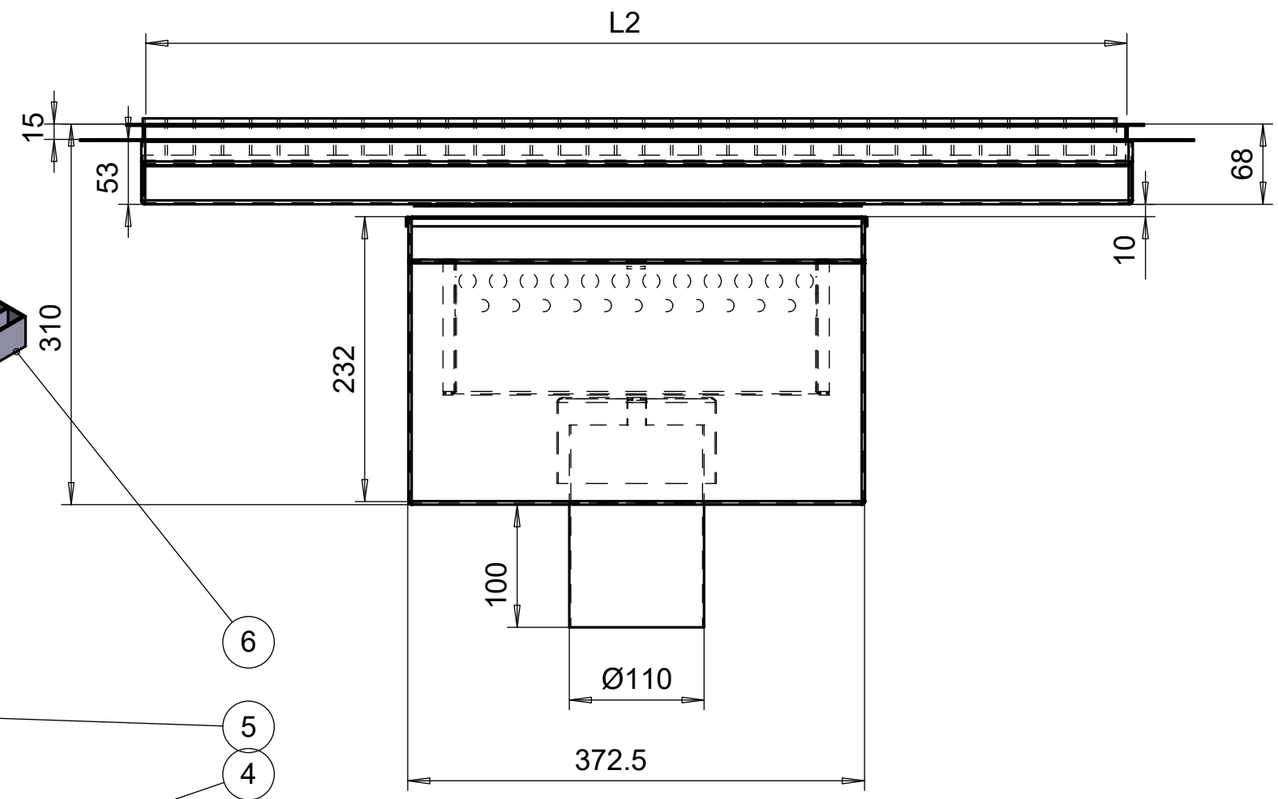

Osa	Piirustusnumero Tavaratunnus	Osan tai kokoonpanoryhmän kuvaus	Standardi tai luettelo	Muoto, malli Lajimerkki	Määrä	Laatu	Kpl
6	RUUTU						1
5	ALLASKANSI						
4	SAKKA-ASTIA						1
3	VL-KUPPI						1
2	HEK110P-R-B						1
1	ALLAS L1xL2						1

Yleistoleranssit

Massa kg

Mittakaava 1:5

Tuote LA-R-L-HEK110P

Liittyy

Projekti

Suunn

Tark.

Hyv.

Vemta Oy
www.vemta.fi
Puh. 0424 7261

Ent.

Uusi

LA-R-L-HEK110P

Merkki	Muutos	Pvm	Muutt.	Hyv