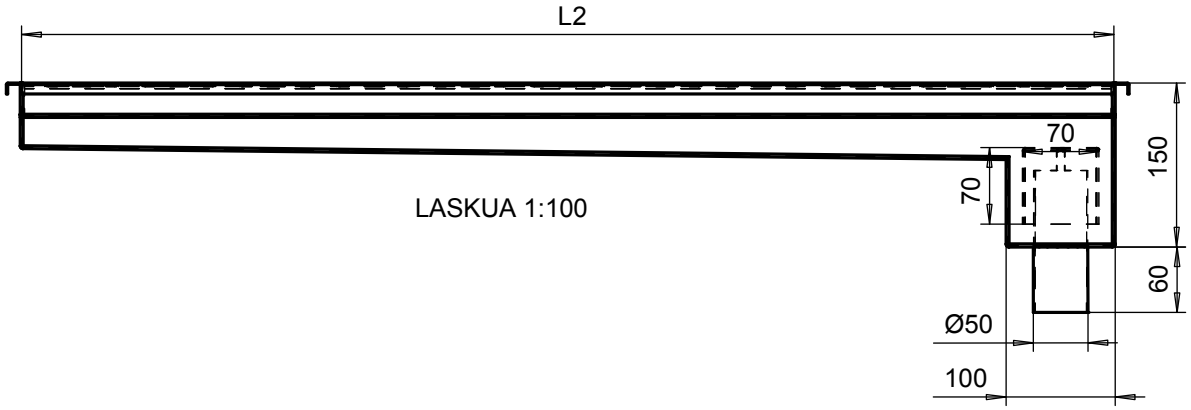

LASKUA 1:100

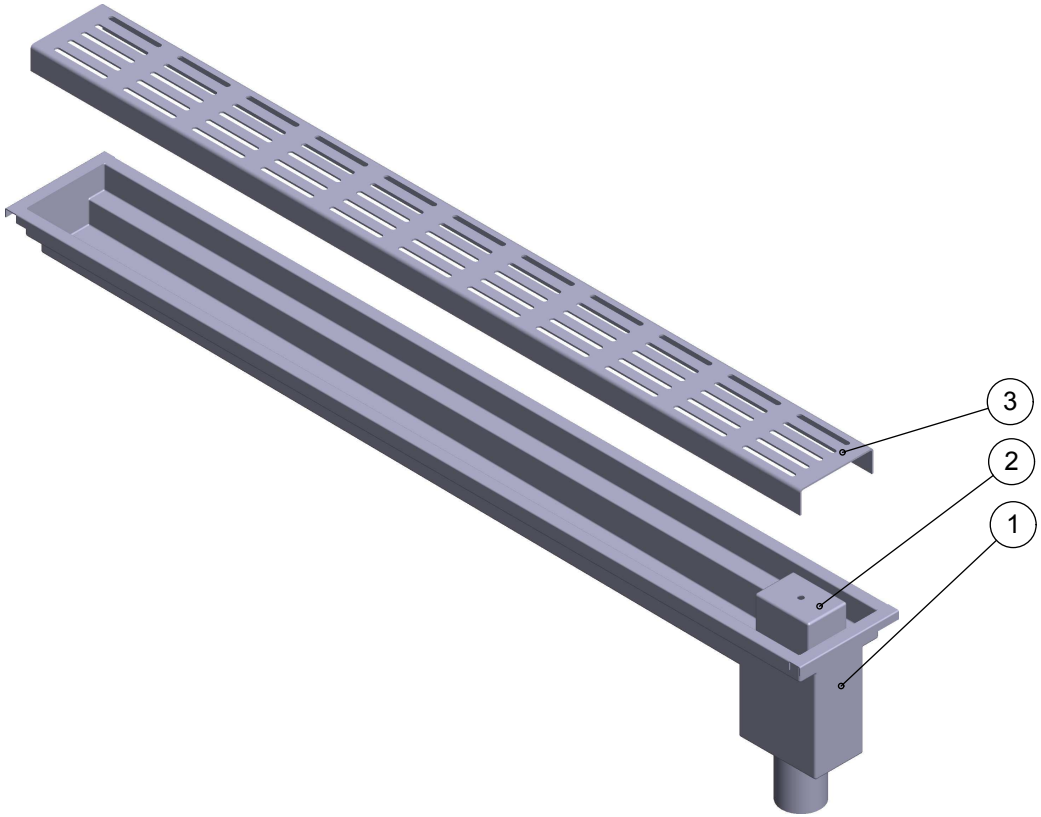

3	SILEÄ-RITILÄ						1
2	VL-KUPPI						1
1	RUNKO						1
Osa	Piirustusnumero Tavaratunnus	Osan tai kokoonpanoryhmän kuvaus	Standardi tai luettelo	Muoto, malli Lajimerkki	Määrä	Laatu	Kpl

Yleistoleranssit	Mittakaava	Tuote KYK50P-VL-MB	
	1:5	Liittyy	
Massa kg		Projekti	
Suunn 2009-11-27 TMAD		Vemta Oy	Ent. / Uusi
Tark.			
Hyv.			